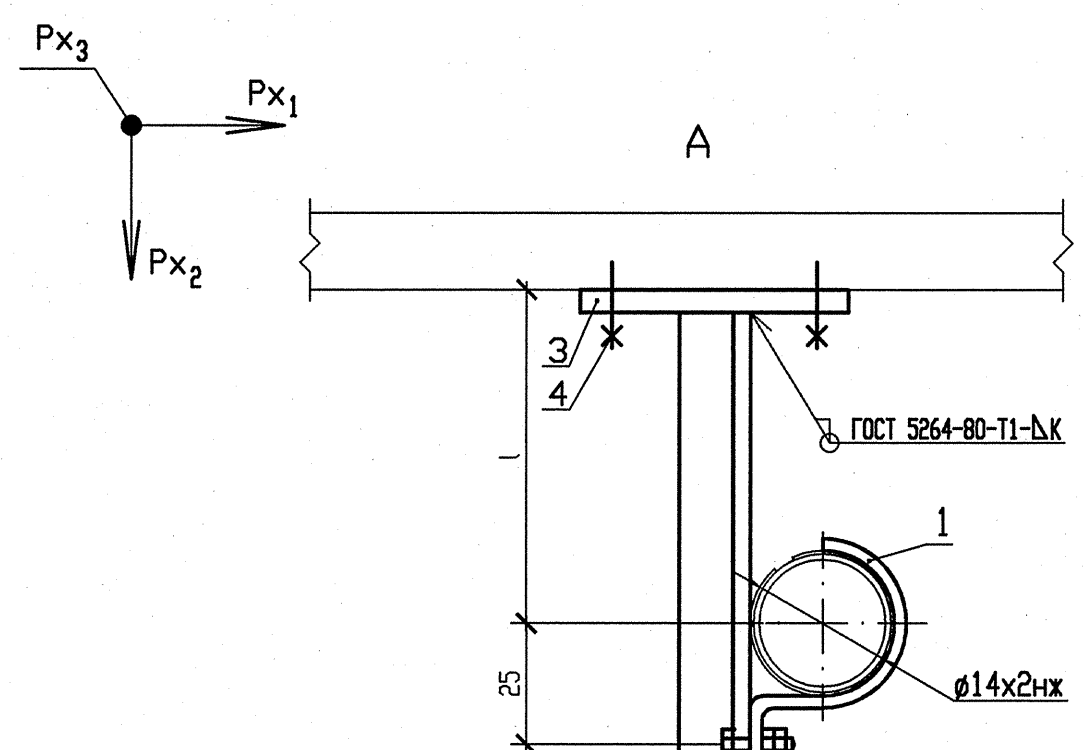

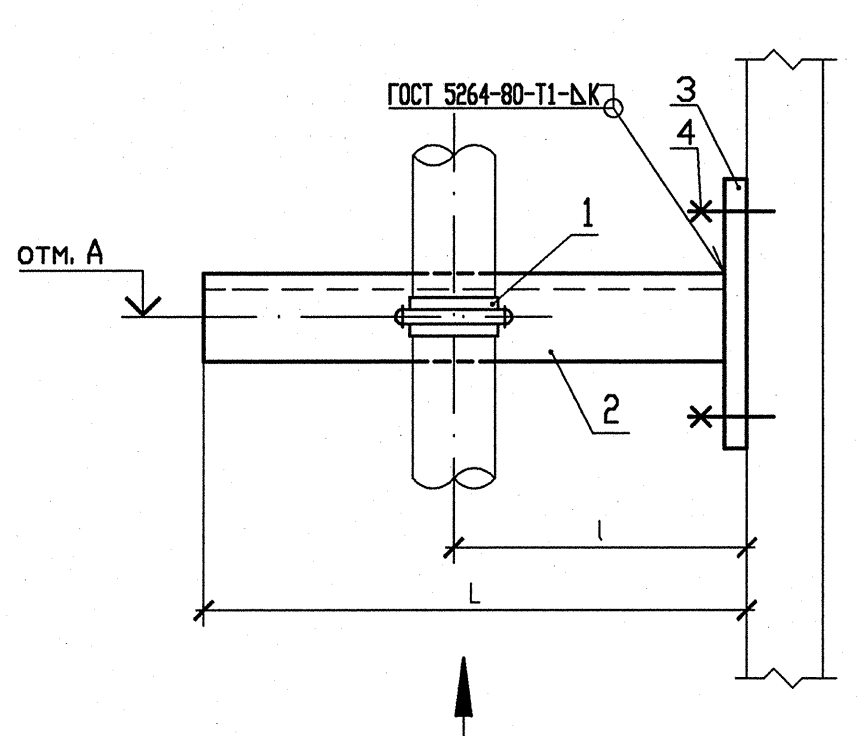

НАГРУЗКИ НА ОПОРУ			
№ опоры	Усилия, кН		
	Px_1	Px_2	Px_3
141	-0,01	-0,01	0
134	-0,01	-0,01	0

Таблица 1

№№ опоры	отметка А	l, мм	a, мм	Масса детали поз. 2, кг	Масса опоры, кг	Кол-во опор, шт
141	+2,000	100	170	0,64	3,45	2
	+4,000					
134	+4,000	300	370	1,39	4,20	1

1 Монтажно-сборочный чертеж R3.00691.1.0.13 л.7.

2 Сварку производить по ГОСТ 5264-80.

3 Катет шва (К) принять по наименьшей толщине свариваемых деталей.

4 Детали позиций 3,4 выполнить в соответствии с требованиями чертежа R3.01293.9.0.21.

5 Чертеж R3.01293.9.0.21 выпущен в качестве прилагаемого документа к R3.00695.1.0.13 "Трубопроводы автоматического химического контроля".

6 Изготовить комплектов: смотри таблицу.

СПЕЦИФИКАЦИЯ ДЕТАЛЕЙ

Поз.	Обозначение	Наименование	Кол.	Материал	Масса, кг ед.	Масса, кг общ.	Примечание
1	А8-514.000-01	Опора 14	1	Сборный	0,17	0,17	
2	ГОСТ 8509-93	Уголок 50х50х5, L=а	1	Ст3сп ГОСТ 535-2005	см. табл. 1		
3	По чертежу R3.01293.9.0.21	ГОСТ 19903-74 Лист Б-ПН-6х220х220	1	С245 ГОСТ 27772-88	2,28	2,28	
4	По чертежу R3.01293.9.0.21	ГОСТ 28778-90 Болт БСР 10х100 У3	4	Сборный	0,09	0,36	
	ГОСТ 9467-75	Электроды		УОНИИ-13/45 .	—	—	
				Итого:		см. табл. 1	

АРХИВНЫЙ ЭКЗЕМПЛЯР

Изм	N уч.	Лист	N докум	Подп.	Дата
4	-	Зам. 230-13		-	-
Инженер 2к.		Ксендзова			17.04
Пров. инж. 1к.		Послушаев			17.04
Пров. вед. инж.		Исаева			18.04
Н. контр.		Краснояров			25.04

210012. 0000029. 40003. 011
СО. 00 R3.00691.1.0.13

Ростовская АЭС Блок 3

Реакторное отделение
Негерметичная часть
Вспомогательные трубопроводы системы СВО-2

Стадия	Лист	Листов
Р	101	

Опора направляющая 134, 141

ОАО "НИАЭП" 2013

Взам. инв. N | Подп. и дата | Инв. N подл. R3.00691.1.0.13

Формат А4х3